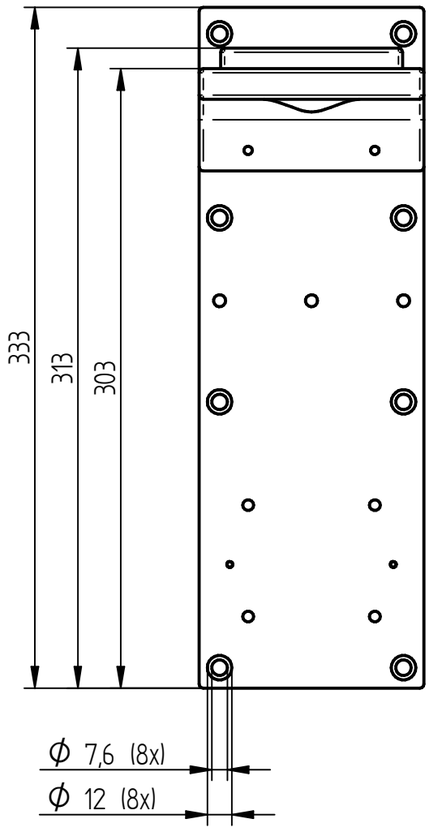

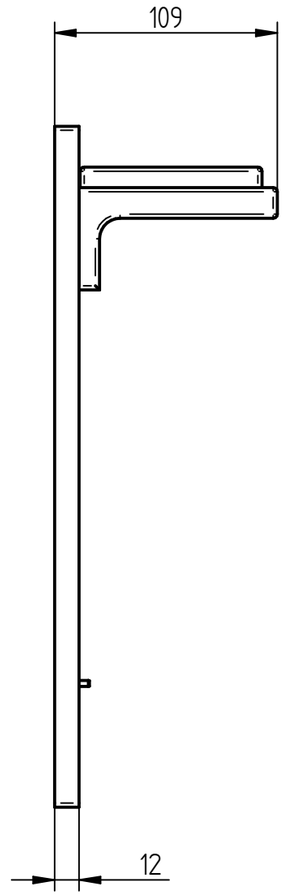

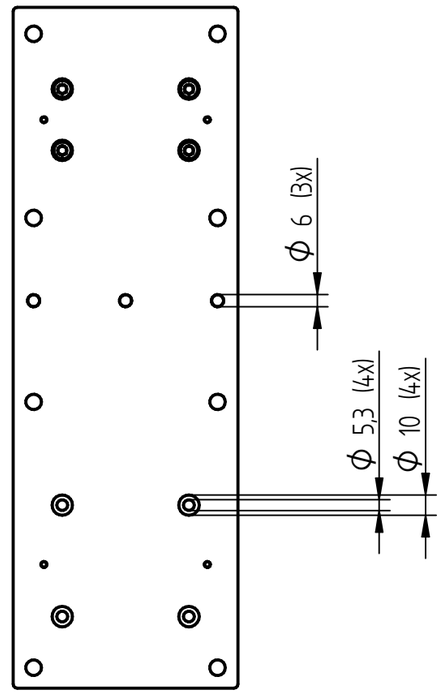

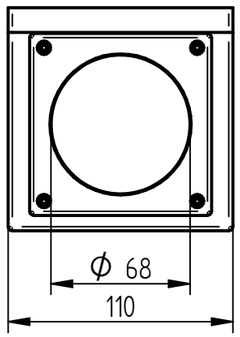

EU-D:	AL-T1 A:	US-D:	US-ML:	not export controlled

Zust.	Änderung	Datum	Name
a	Erstausgabe	25.10.2017	M.Wiemuth
b	17-0967	19.12.2017	M.Wiemuth
c	19-1201	26.11.2019	M.Wiemuth

Tolerierung nach ISO 2768-mH und ISO 8015

Optikdarstellung nach ISO 10110
Optiktoleranzen nach ISO 10110-11

Oberfläche Ra 1,6µm
Oberflächen-angaben nach ISO 1302
Werkstückkanten DIN ISO 13715

	Datum	Name
Bearb.	04.12.2019	M.Wiemuth
Prüfer	04.12.2019	A.Sonntag

PDM-Status: Freigabe

Q Internal Use

Maßstab: 1:3

Gewicht: 1,852 kg

Werkstoff:
Rohteil Nr.:

Benennung:
Halterung

Verwendung:

QIOPTIQ

Sachnummer: 612436901 HM | C

Blatt 1/1

A3

27-02-19