Passmaß	Abmaße	Höchstmaß	Mindestmaß
38,3 H7	+0,025 / 0,000	38,325	38,300

Schnitt A-A

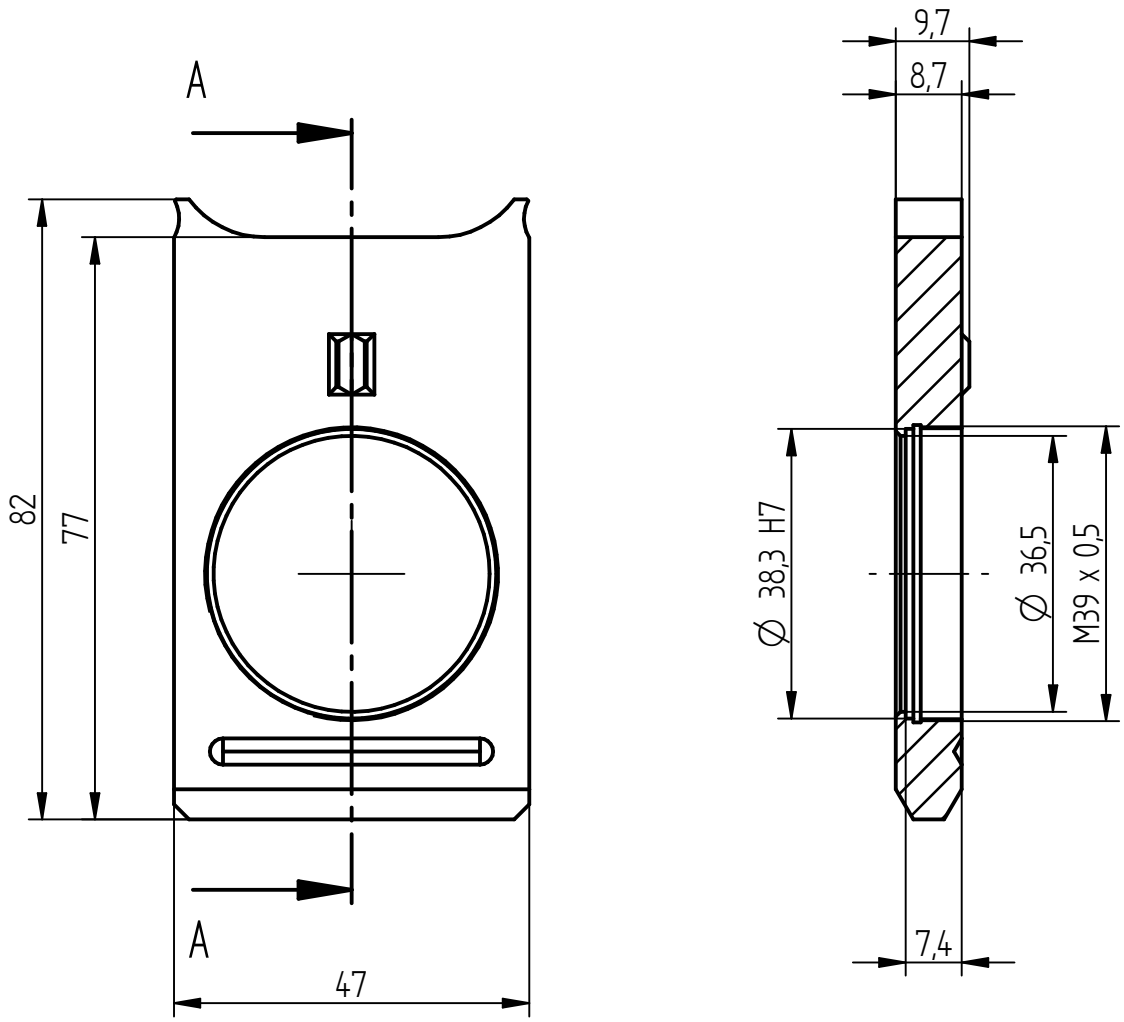

alle nicht tolerierten Maße : ±0,1

EU-D: –	AL-T1 A: –	US-D: –	US-ML: –	not export controlled

Zust.	Änderung	Datum	Name
-	Erstausgabe	10.06.2011	M.Wiemuth
a	AB 16-0069	05.07.2011	M.Wiemuth
b	AB 16-0168	08.07.2011	M.Wiemuth
-	-	-	-
-	-	-	-
-	-	-	-
-	-	-	-
-	-	-	-

Tolerierung nach ISO 2768-mH und ISO 8015
Optikdarstellung nach ISO 10110
Optiktoleranzen nach ISO 10110-11

Oberfläche Ra 1,6µm
Oberflächenangaben nach ISO 1302
Werkstückkanten DIN ISO 13715

	Datum	Name
Bearb.	28.04.2008	M.Wiemuth
Prüfer	29.05.2015	wim

PDM-Status: Freigabe | Q Internal Use

Maßstab: 1:1 | Gewicht: 0,057 kg

Werkstoff: 9207 = EN AW-5083 spezial (G.AL C250)
Rohteil Nr.:

Benennung:
Filterschieber Dummy

Verwendung:
–

QIOPTIQ

Sachnummer: 192080082 HM | b

Blatt 1/1