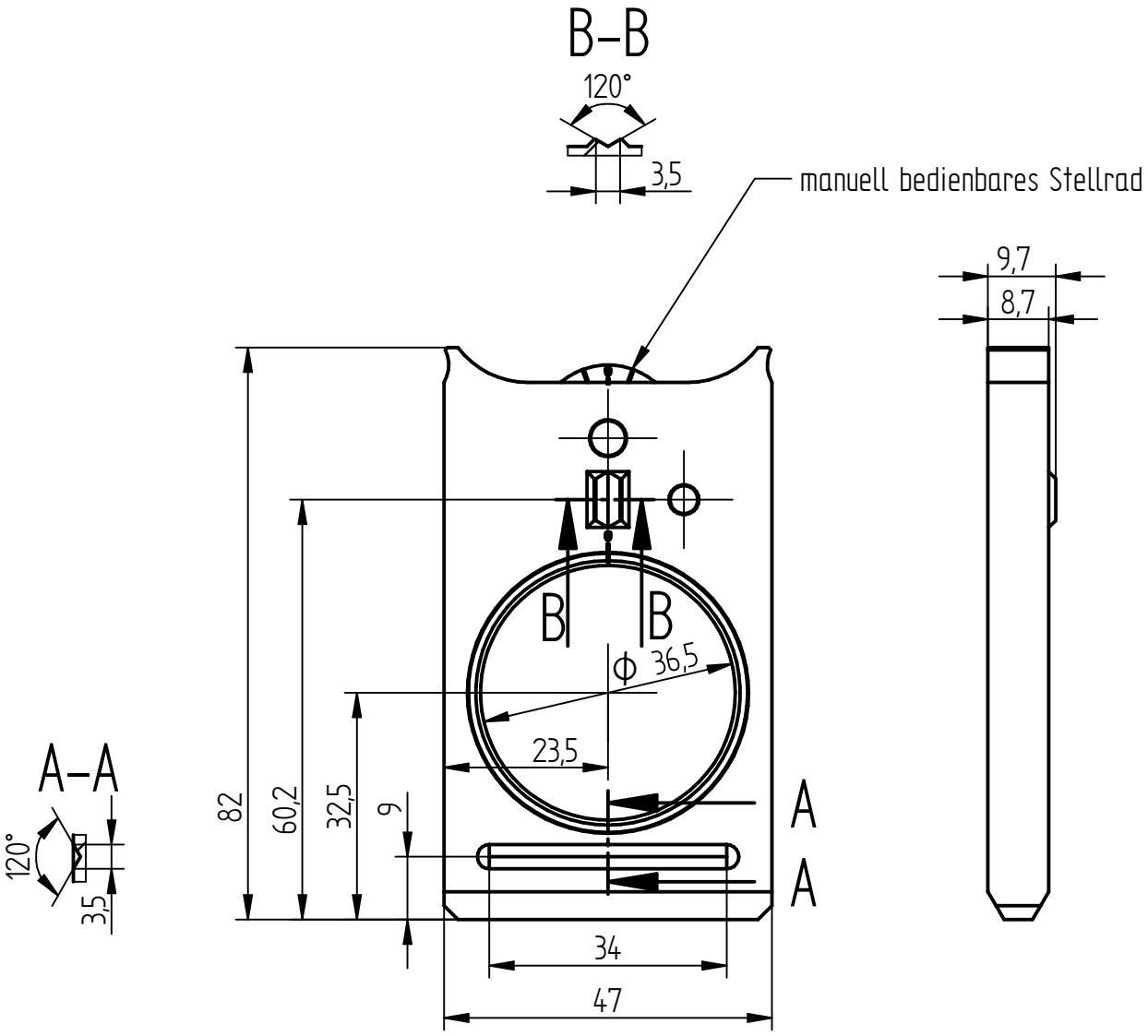


2:1

Gravierung Stellrad

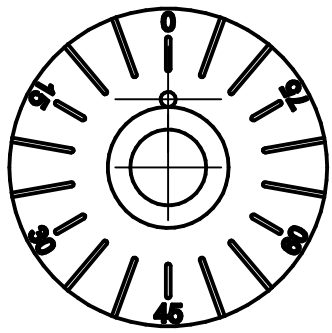


| | | | | | | | |
|---|---|---|---|---|---|---|---|
| EU-D: | | AL-T1 A: | | US-D: | | US-ML: | not export controlled |
| Zust. | Änderung | Datum | Name | Tolerierung nach ISO 2768-mH und ISO 8015 | Oberfläche Ra 1,6µm Oberflächen-angaben nach ISO 1302 Werkstückkanten DIN ISO 13715 | PDM-Status: Freigabe | Q Internal Use |
| – | Erstausgabe | 07.06.2011 | M.Wiemuth | | | Maßstab: 1:1 | Gewicht: 0,061 kg |
| a | AB 15-0862 | 25.06.2011 | M.Wiemuth | Optikdarstellung nach ISO 10110 Optiktoleranzen nach ISO 10110-11 | | Werkstoff: | |
| b | AB 16-0053 | 26.06.2011 | M.Wiemuth | | | Rohteil Nr.: | |
| c | 18-0599 | 22.08.2018 | M.Wiemuth | | | | |
| d | 19-0515 | 03.06.2019 | H.Klinke | | Datum / Name | Benennung: | |
| e | 20-0462 | 18.05.2020 | H.Klinke | Bearb. | 02.06.2020 H.Klinke | Filterschieber, drehbar | |
| | | | | Prüfer | 02.06.2020 M.Wiemuth | | |
| Verwendung: | | | | QIOPTIQ | | Sachnummer: 192080919 HM e | Blatt 1/1 |

27-02-19