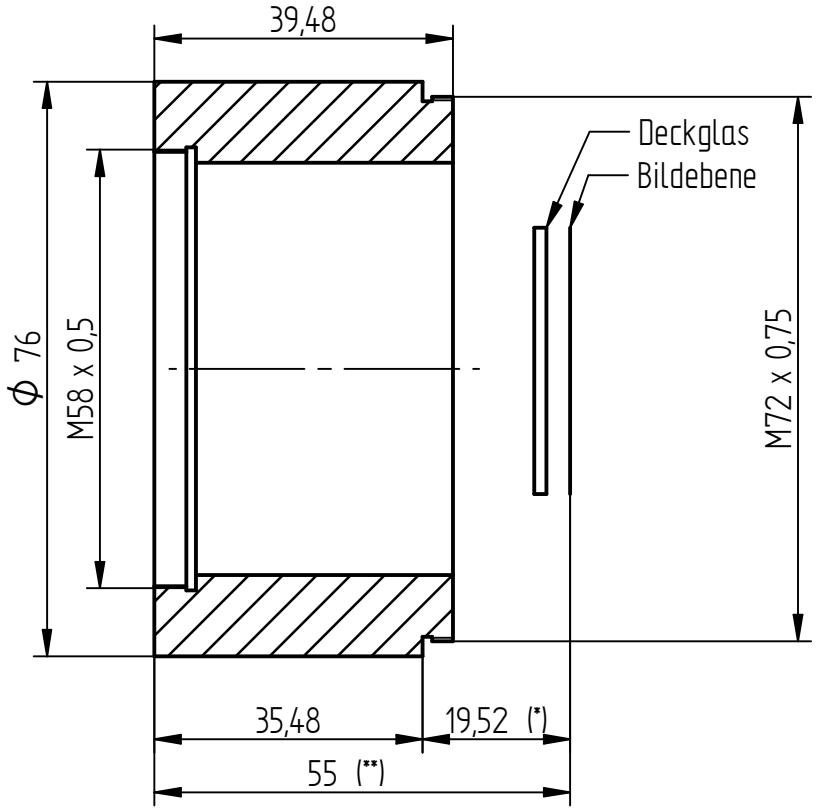

* optischer Weg inkl. Deckglas
** Auflagemaß inkl. Deckglas

EU-D:		AL-T1 A:		US-D:		US-ML:	not export controlled
Zust.	Änderung	Datum	Name	Tolerierung nach ISO 2768-mH und ISO 8015	Oberfläche Ra 1,6µm Oberflächenangaben nach ISO 1302 Werkstückkanten DIN ISO 13715	PDM-Status: Freigabe	Q Internal Use
a	Erstausgabe	26.03.2020	H.Klinke	Optikdarstellung nach ISO 10110 Optiktoleranzen nach ISO 10110-11		Maßstab: 1:1	Gewicht: 0,000 kg
						Werkstoff: Rohteil Nr.:	
					Datum / Name	Benennung:	
				Bearb.	14.04.2020 H.Klinke	Adapter Tube 1.73x / Vieworks VC-101/151	
				Prüfer	14.04.2020 A.Sonntag		
Verwendung:				QIOPTIQ		Sachnummer: 192100000 HM a	Blatt 1/1

27-02-19