–

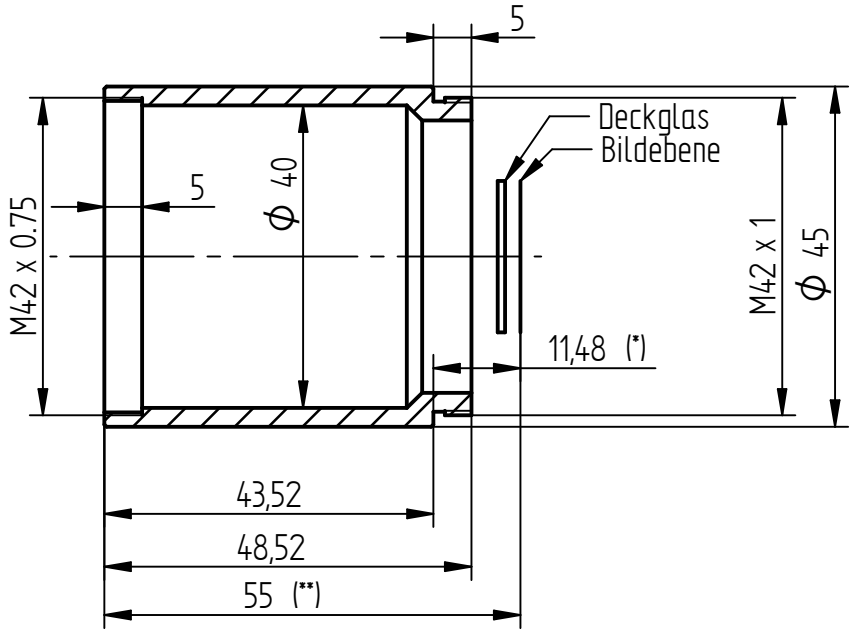

* optischer Weg inkl. Deckglas
** Auflagemaß inkl. Deckglas

EU-D:	AL-T1 A:	US-D:	US-ML:	not export controlled

Zust.	Änderung	Datum	Name
–	Erstausgabe	08.02.2011	A.Sonntag
a	19-0226	11.06.2019	H.Klinke

Tolerierung nach ISO 2768-mH und ISO 8015
Optikdarstellung nach ISO 10110
Optiktoleranzen nach ISO 10110-11

Oberfläche Ra 1,6µm
Oberflächenangaben nach ISO 1302
Werkstückkanten DIN ISO 13715

	Datum	Name
Bearb.	27.06.2019	H.Klinke
Prüfer	27.06.2019	M.Wiemuth

PDM-Status: Freigabe | Q Internal Use

Maßstab: 1:1 | Gewicht: 0,045 kg

Werkstoff: 9212 = EN AW-6262A T8 (AlEco62Sn)
Rohteil Nr.: –

Benennung:
Adapter Tubelens 1x / SVS 8050

Verwendung:
–

QIOPTIQ

Sachnummer: 192073000 HM | a

Blatt 1/1

27-02-19