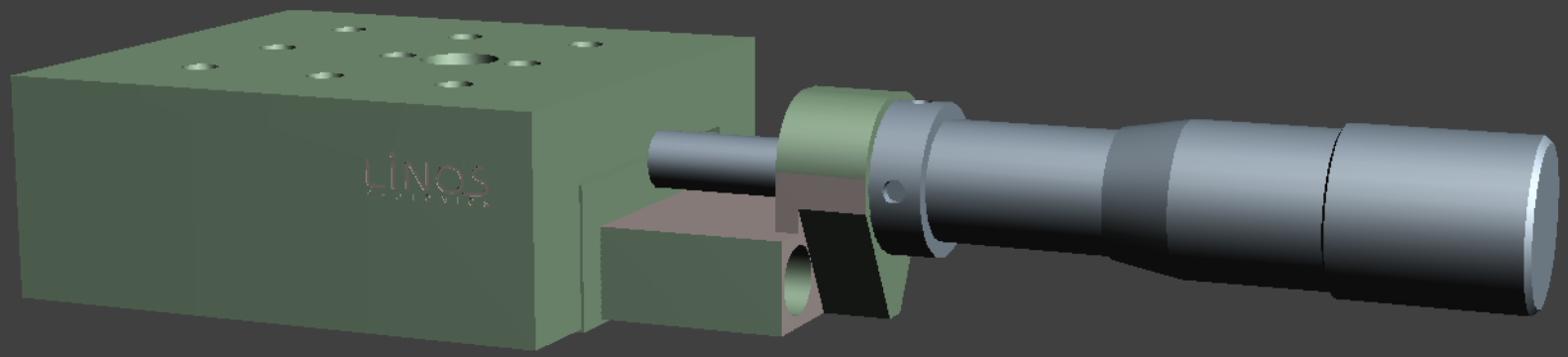
LINOS