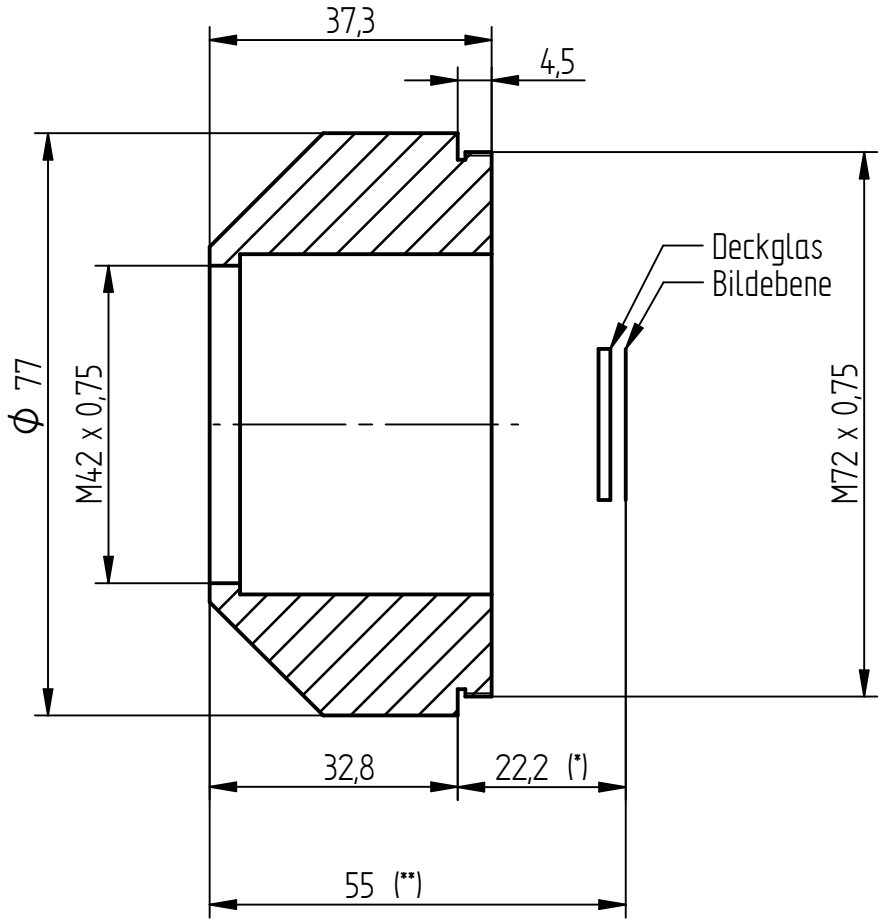

(*) Optischer Weg inkl. Deckglas
(**) Auflagemaß inkl. Deckglas

schwarz eloxiert

EU-D: .	AL-T1 A: .	US-D: .	US-ML: .	not export controlled

Zust.	Änderung	Datum	Name
a	Erstausgabe	02.03.2021	H.Klinke
.	.	.	.
.	.	.	.
.	.	.	.
.	.	.	.
.	.	.	.
.	.	.	.
.	.	.	.

Tolerierung nach ISO 2768-mH und ISO 8015
Optikdarstellung nach ISO 10110
Optiktoleranzen nach ISO 10110-11

Oberfläche Ra 1,6µm
Oberflächenangaben nach ISO 1302
Werkstückkanten DIN ISO 13715

	Datum	Name
Bearb.	02.03.2021	H.Klinke
Prüfer	02.03.2021	M.Wiemuth

PDM-Status: Freigabe | Q Internal Use

Maßstab: 1:1 | Gewicht: 0,241 kg

Werkstoff: 9212 = EN AW-6262A T8 (AlEco62Sn)
Rohteil Nr.: .

Benennung:
Adapter Tubus 1x / Phase One iXM-MV100/150F

Verwendung:
.

QIOPTIQ

Sachnummer: 192103000 HM | a

Blatt 1/1

27-02-19