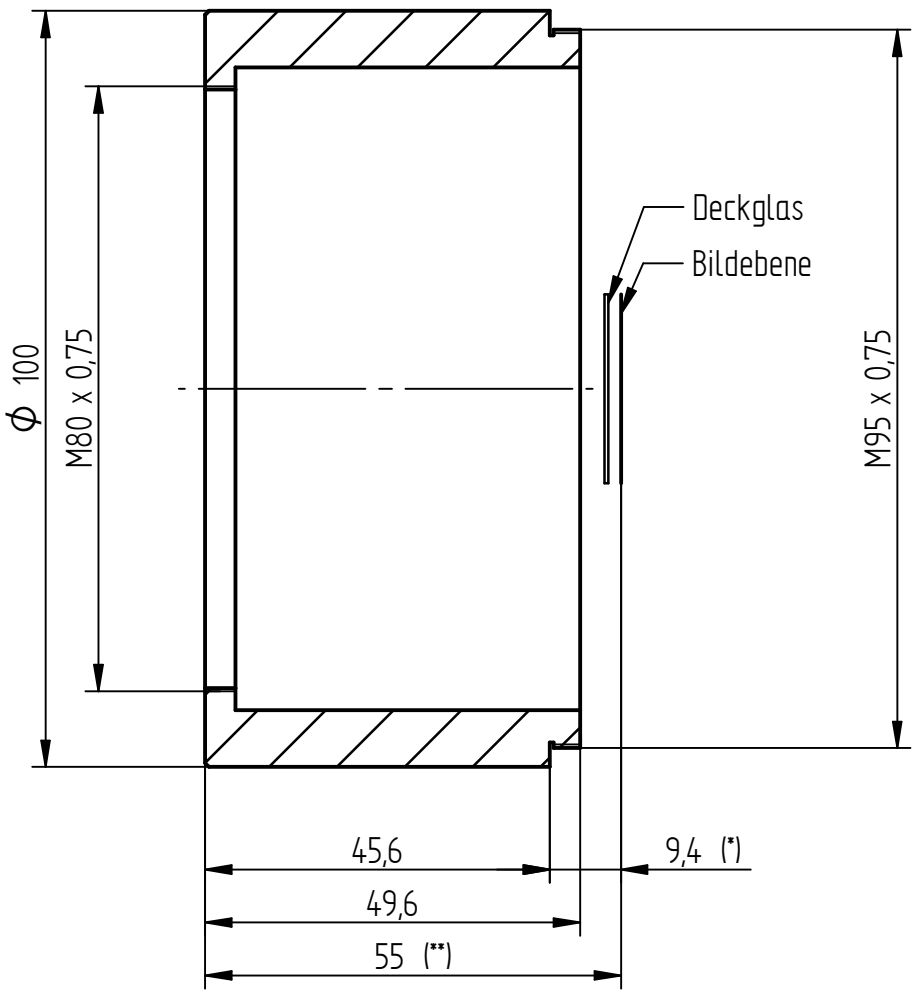

* Optischer Weg inkl. Deckglas
** Auflagemaß inkl. Deckglas

EU-D:	AL-T1 A:	US-D:	US-ML:	not export controlled

Zust.	Änderung	Datum	Name
a	19-0138	07.03.2019	M.Wiemuth
b	19-0544	28.06.2019	H.Klinke

Tolerierung nach ISO 2768-mH und ISO 8015
Optikdarstellung nach ISO 10110
Optiktoleranzen nach ISO 10110-11

Oberfläche Ra 1,6µm
Oberflächen-angaben nach ISO 1302
Werkstückkanten DIN ISO 13715

	Datum	Name
Bearb.	05.07.2019	H.Klinke
Prüfer	05.07.2019	M.Wiemuth

PDM-Status: Freigabe | Q Internal Use

Maßstab: 1:1 | Gewicht: 0,293 kg

Werkstoff: 9212 = EN AW-6262A T8 (AlEco62Sn)
Rohteil Nr.:

Benennung:
Adapter Tubelens 2.25x / e2V;
16k-Kamera; 5µm/Pixel

Verwendung:

QIOPTIQ

Sachnummer: 192074000 HM | b

Blatt 1/1

27-02-19